FelbiTECH

PŘESNĚ NA MÍSTO!

Tinkercad • Rozměry, poloha a zarovnání

Jméno: _____ Datum: _____

Pravítko R



Zarovnat L

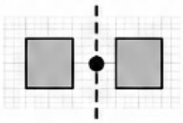

Rozměr = jak je objekt velký.
Poloha = kde objekt leží.
Všechny rozměry jsou v mm.

1 NASTAV ROZMĚRY

Vytvoř kvádr 20 × 10 × 5 mm.
Klikni na rozměr a napiš přesnou hodnotu.

☐ Rozměry souhlasí.

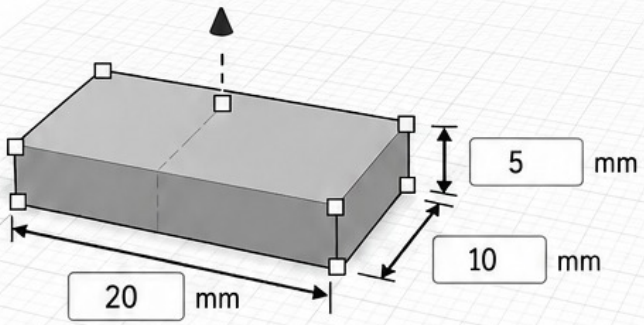

2 UMÍSTI PODLE KÓT

Vlož pravítko. Jeho počátek už neposouvej.

Umísti kvádr: X = 10 mm, Y = 15 mm.
Spodní plocha leží na pracovní rovině.

Měříme k hraně, ne ke středu.

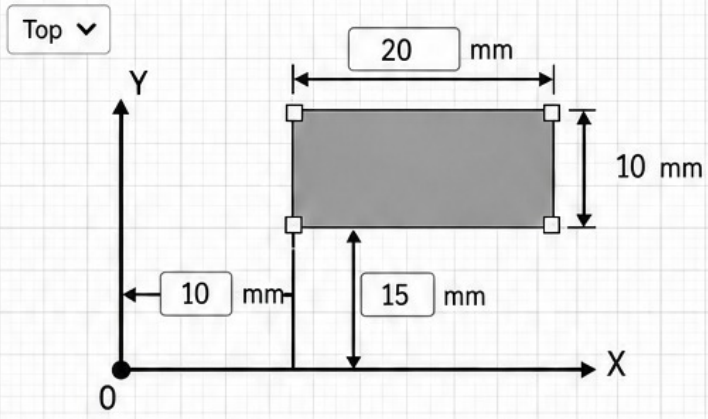

3 VYTVOŘ PŘESNOU MEZERU

Přidej stejný kvádr. Mezera má být 5 mm.
Zarovnej přední hrany obou kvádrů.

Druhý kvádr začíná v X = _____ mm.

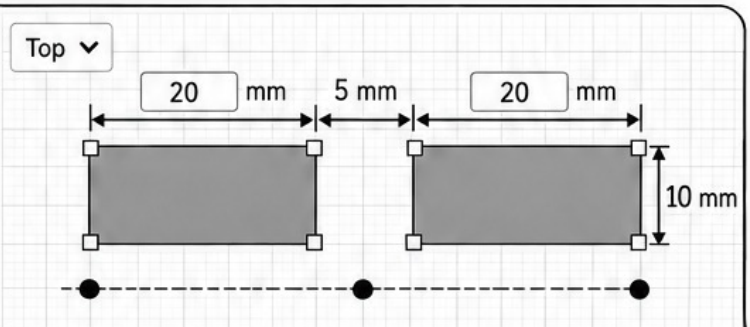

4 ZVEDNI OBJEKT NAD ROVINU

Vyber kvádr.
Táhni černou šipku nad objektem nahoru.
Klikni na číslo zdvihu a zadej 12 mm.
Rozměry kvádru zůstávají 20 × 10 × 5 mm.

Zdvih mění polohu, ne velikost.

Vyzkoušej: nastav zdvih 0 mm. Kvádr se vrátí na rovinu.

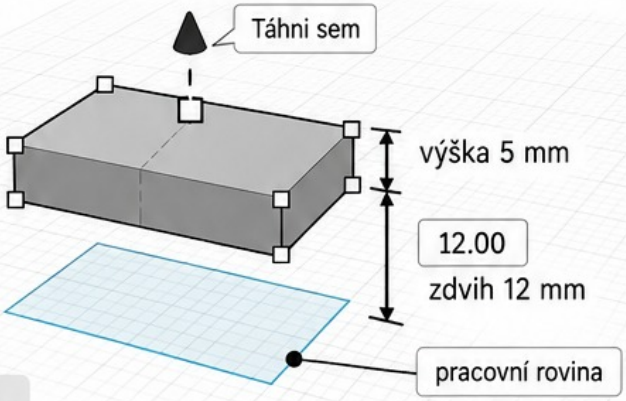

KONTROLA ☐ Rozměry ☐ Poloha ☐ Mezera ☐ Zdvih

FelbiTECH

ZAROVNÁNÍ KROK ZA KROKEM

Co dělají černé puntíky v Tinkercadu?

Jméno: _____

1 ZOBRAZ PUNTÍKY

1. Vyber oba objekty pomocí **Shift**.
2. Zapmi Zarovnat (L).
3. Klikni na podložku, která má zůstat na místě.

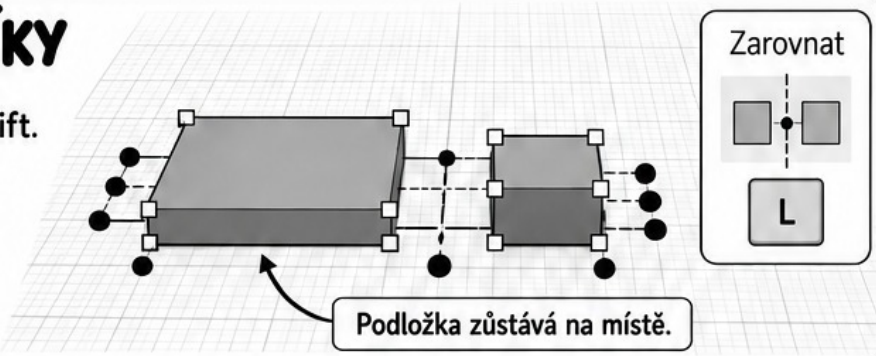

2 KAŽDÁ OSA MÁ TŘI PUNTÍKY

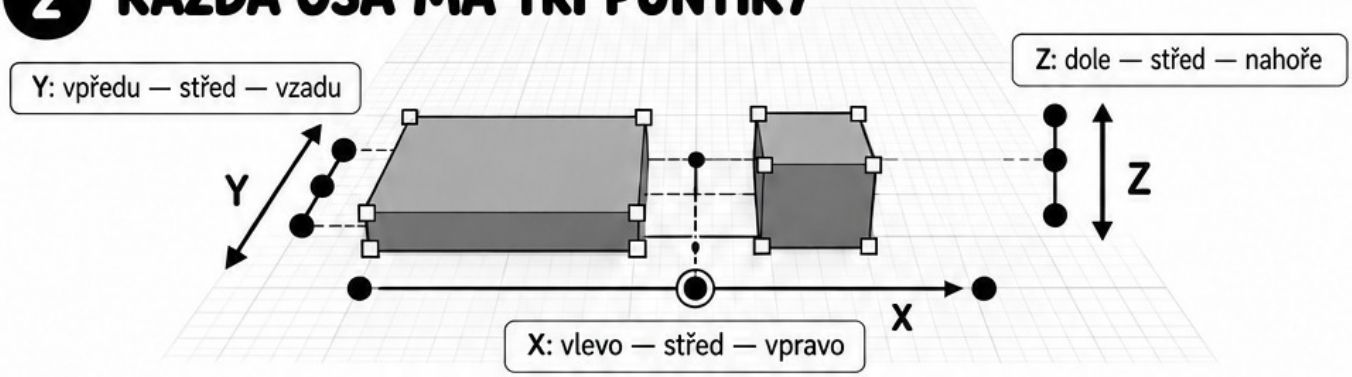

Krajní puntík zarovná hrany. Prostřední puntík zarovná středy.
Jeden klik mění polohu jen v jednom směru.

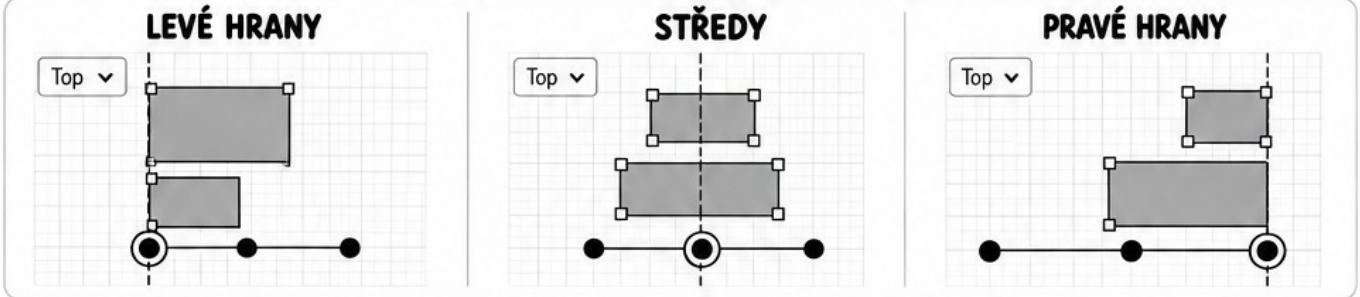

3 VYSTŘEĎ KVÁDR NA PODLOŽCE

Podložka: 40 × 30 × 4 mm. Kvádr: 10 × 10 × 10 mm.

A Klikni na prostřední puntík X.

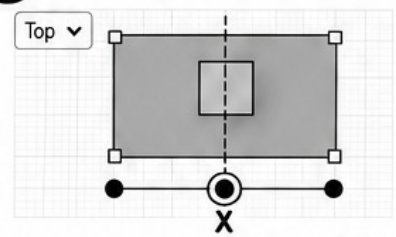

B Klikni na prostřední puntík Y.

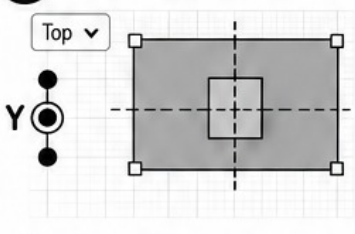

C Nastav spodní plochu do výšky 4 mm.

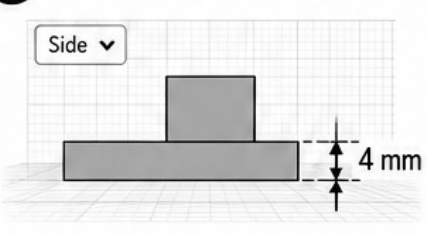

Zarovnání v X a Y určí místo. Výška 4 mm položí kvádr na podložku.

VYZKOUŠEJ: Zarovnej kvádr k levému okraji podložky a nech ho uprostřed v Y.

V ose X kliknu na _____ puntík. V ose Y na _____ puntík.

- ☐ Rozumím třem puntíkům
- ☐ Umím zarovnat středy